BIBUS SUPPORTING YOUR SUCCESS

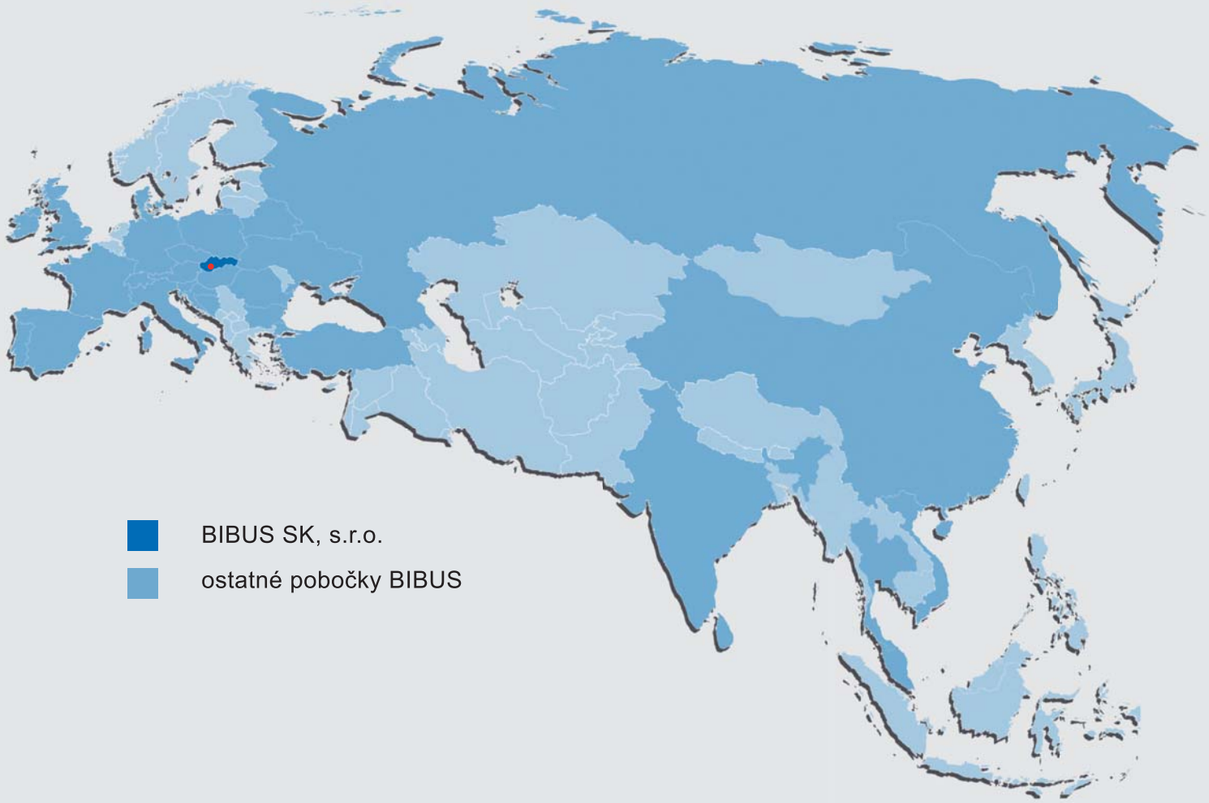

BIBUS SK, s.r.o.

ostatné pobočky BIBUS

BIBUS SK, s.r.o
Trnavská 31
949 01 Nitra
Slovenská republika

GPS: 48°18’54.82’’N / 18° 1’44.89’’E

Tel.: 037/ 7777 911
Fax.: 037/ 7777 999

http:// www.bibus.sk
email: sale@bibus.sk

BIBUS SUPPORTING YOUR SUCCESS

MECHATRONIKA

HYDRAULIKA

PNEUMATIKA

ENVIRONMENTÁLNE TECHNOLÓGIE

3D TECHNOLÓGIE

www.bibus.sk

BIBUS SUPPORTING YOUR SUCCESS

Dodávateľ modernýchamedzinárodne RENOMOVANÝCH priemyselných komponentov a 3D technológií.

Váš DLHODOBÝ partner v oblasti strojárenských komponentov, zariadení a 3D technológií. Podporujem Váš úspech.

vákuová technika
trapézové skrutky
e-manufacturing
regulačná technika
rapid manufacturing
3d skener
3d-software
termokamery
meracie zariadenia
voľnobežky
remene
parné hlavy
ventily
rapid tooling
rúrkové príchytky
spojky
membránové kompresory
elektrotechnika
kompresor
strojárenstvo
výhradne zastúpenia
sklučovadlá
3D TECHNOLÓGIE
rázy
priemyselné komponenty
holding
reťaze
filtračné elementy
ENVIRONMENTÁLNE TECHNOLÓGIE
kompresory
kardanové klby
upínacie tŕne
lineárne jednotky
ENGINEERING
automatizácia
LOGISTIKA
čerpadlá
kvalita
pružiny
PNEUMATIKA
SERVICES
filtračná technika
MECHATRONIKA
HYDRAULIKA
vysokofrekvenčné meniče
prietokomery
výrobky
spínacie lišty
tlakové spínače
rotačné prívody
guľové ventily
prevodovky
zverné spojenia
hriadele
renomovaný
dodávateľ
ložiská
termografia
rapid prototyping
čerpadlá
kompresory
plavákové spínace
senzory
vývevy
priemyselné kamery
tlmiče
3d model
3d tlačiareň
spojky
ekológia
remenice
membránové čerpadlá
vakuova komora

MECHATRONIKA

BIBUS SUPPORTING YOUR SUCCESS

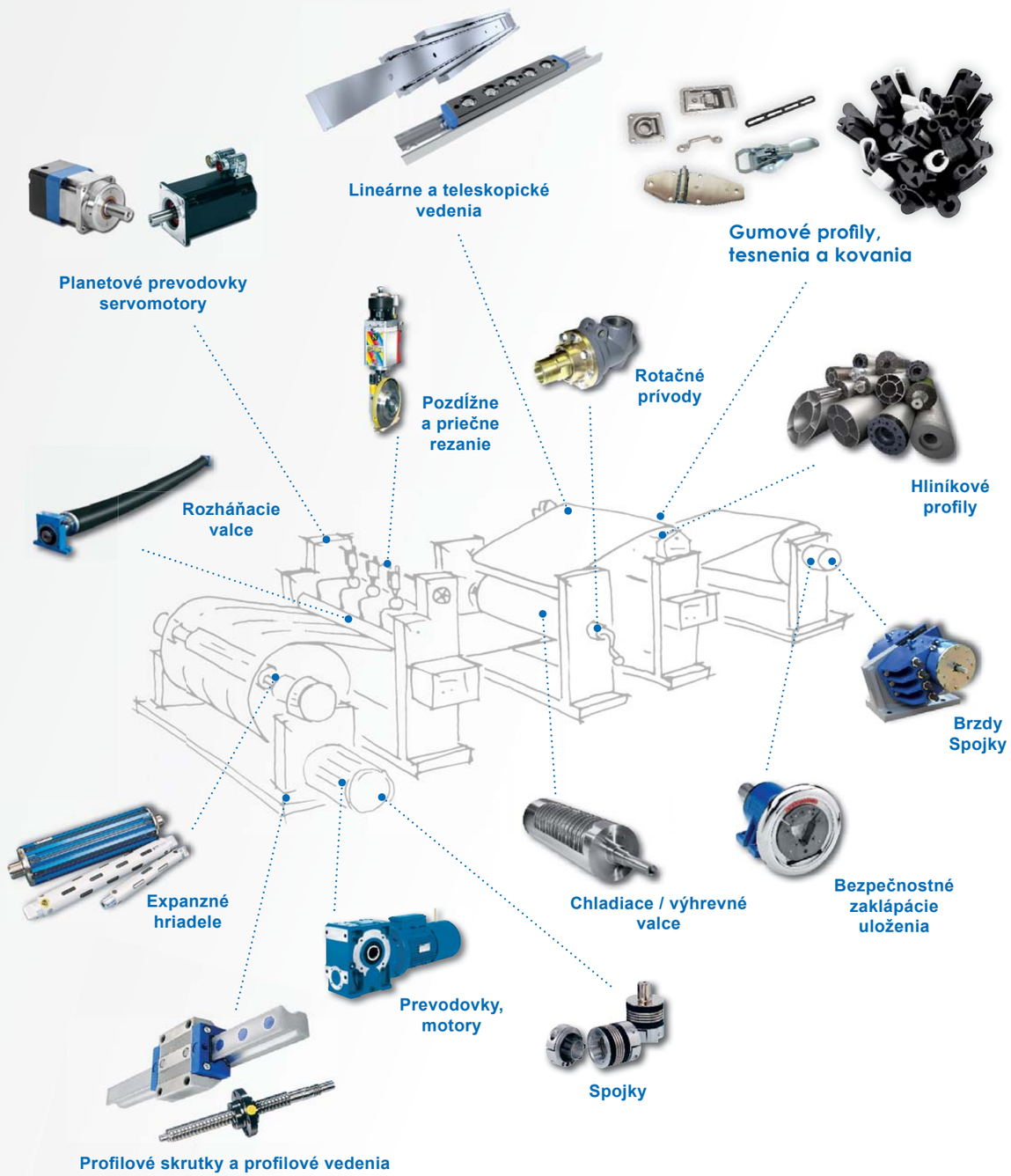

PNEUMATIKA BIBUS SUPPORTING YOUR SUCCESS

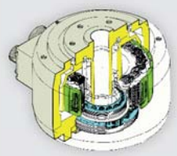
Indexové jednotky Absodex

Pneumatické válce ISO UDMA BIBUS

Škrtiace ventily

Hydraulické tlmiče rázov

Elektronické tlakové spínače a regulátory

Vákuové prísavky a ejektory

Vákuové dopravníky

Mechanické otočné stoly

FRL - Jednotky na úpravu stlačeného vzduchu

Elektronické prietorkomery
N² – Ar – CO2

Elektronické regulátory prietoku
N² – Ar – O2 – H2 – He

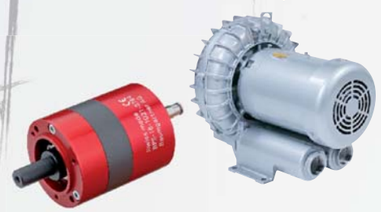
Kompresory, vývevy a vzduchové motory

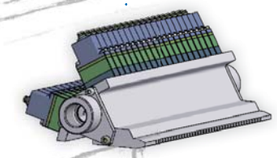
Zostavy vysokorýchlostných ventilov

ACEOLATOR - tlmiče nežiadúcich vibrácií

Upínacie, otočné a lineárne pneumatické prvky

Pneumatické ventily

Vzduchové rýchlospojky

SLAB - tlmiace dosky

Tubus - profilové tlmiče

Vysokorýchlostné ventily

Rotačné aktuátory

Rotačné prívody

Filtre

Tlakové spínače

Vzduchom poháňané hydraulické čerpadlá a hydraulické agregáty

Hydraulické agregáty a ventily

Hydraulické príslušenstvo

HYDRAULIKA

BIBUS SUPPORTING YOUR SUCCESS

Hydraulické valce

Hydraulické čerpadlá a motory

Hydraulické pohonné jednotky

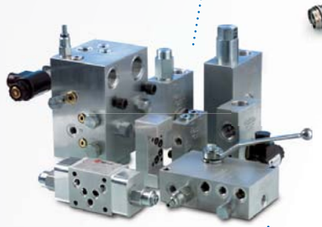

Ventilové bloky

Patrónové ventily

Hydraulické rozvádzače

Hydrostatické pohony

ENVIRONMENTÁLNE TECHNOLÓGIE

BIBUS SUPPORTING YOUR SUCCESS

Dúchadlá a vývevy s bočnými kanálmi

Bezolejové membránové dúchadlá

Kontrolné a ovládacie jednotky pre ČOV

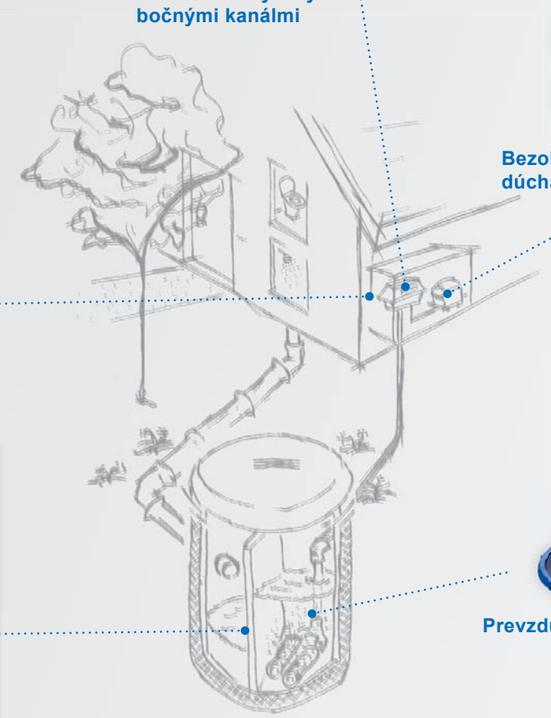

Prevzdušňovacie elementy

Dávkovacie čerpadlá

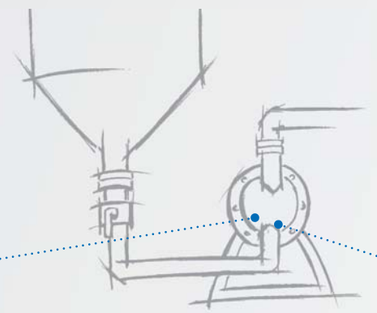

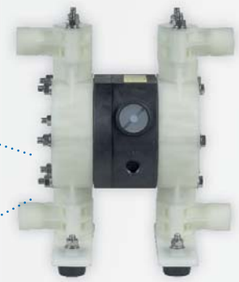

Vzduchom poháňané membránové čerpadla

3D TECHNOLÓGIE

BIBUS SUPPORTING YOUR SUCCESS

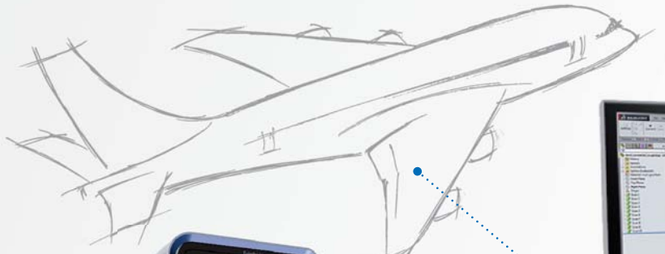

3D tlačiareň CubePro

Geomagic 3D Software

3D skener Geomagic Capture

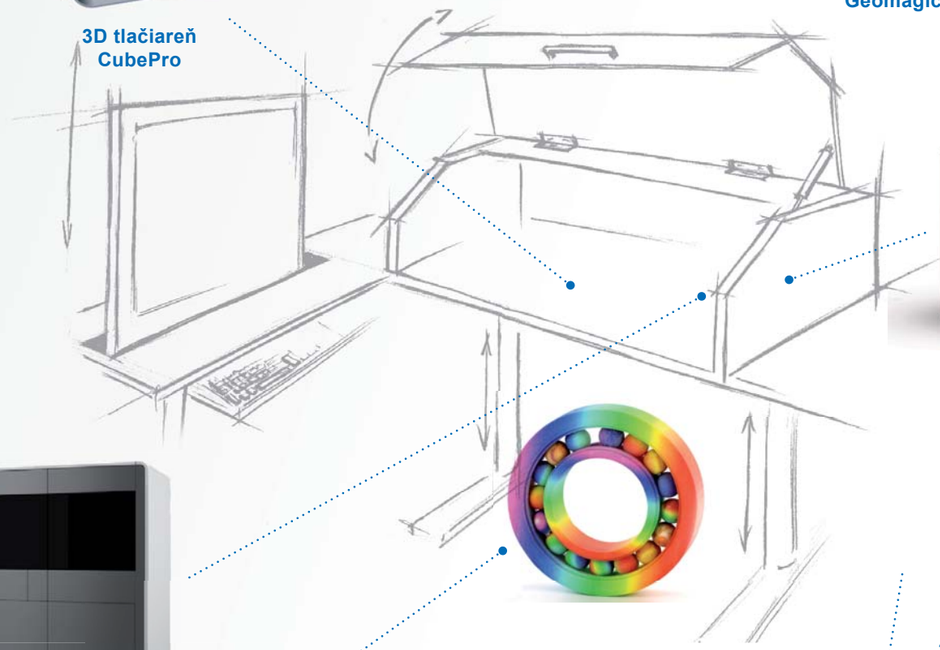

ProJet® 1200

3D tlačiareň ProJet® 4500

3D skener 3D Sense eSense

3D tlačiareň ProJet® 660Pro

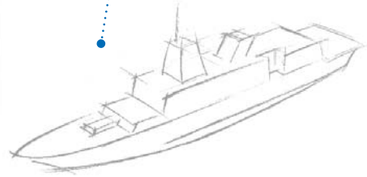

BONNEL TECHNOLOGIE · JÄGER Umwelt-Technik · SECOH · GAST · yamada · esam

Cubify Cube® CubePro™ · 3DSYSTEMS™ · DAVID® LASERSCANNER · Geomagic · mk technology · 3D BIBUS